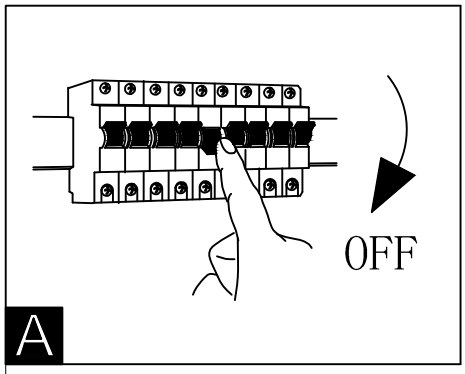

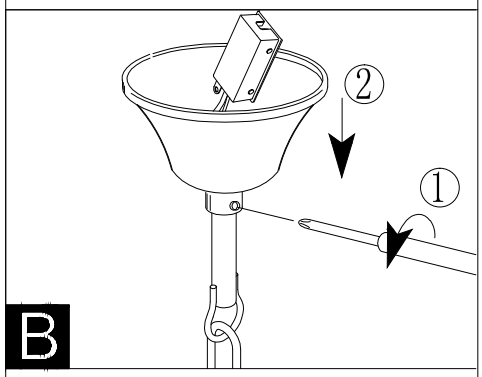

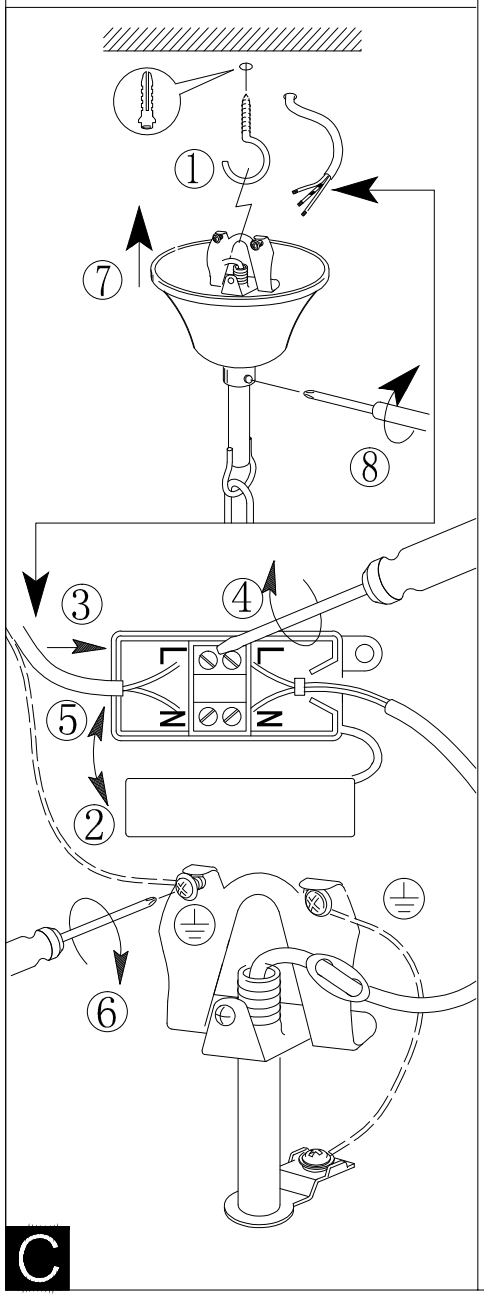

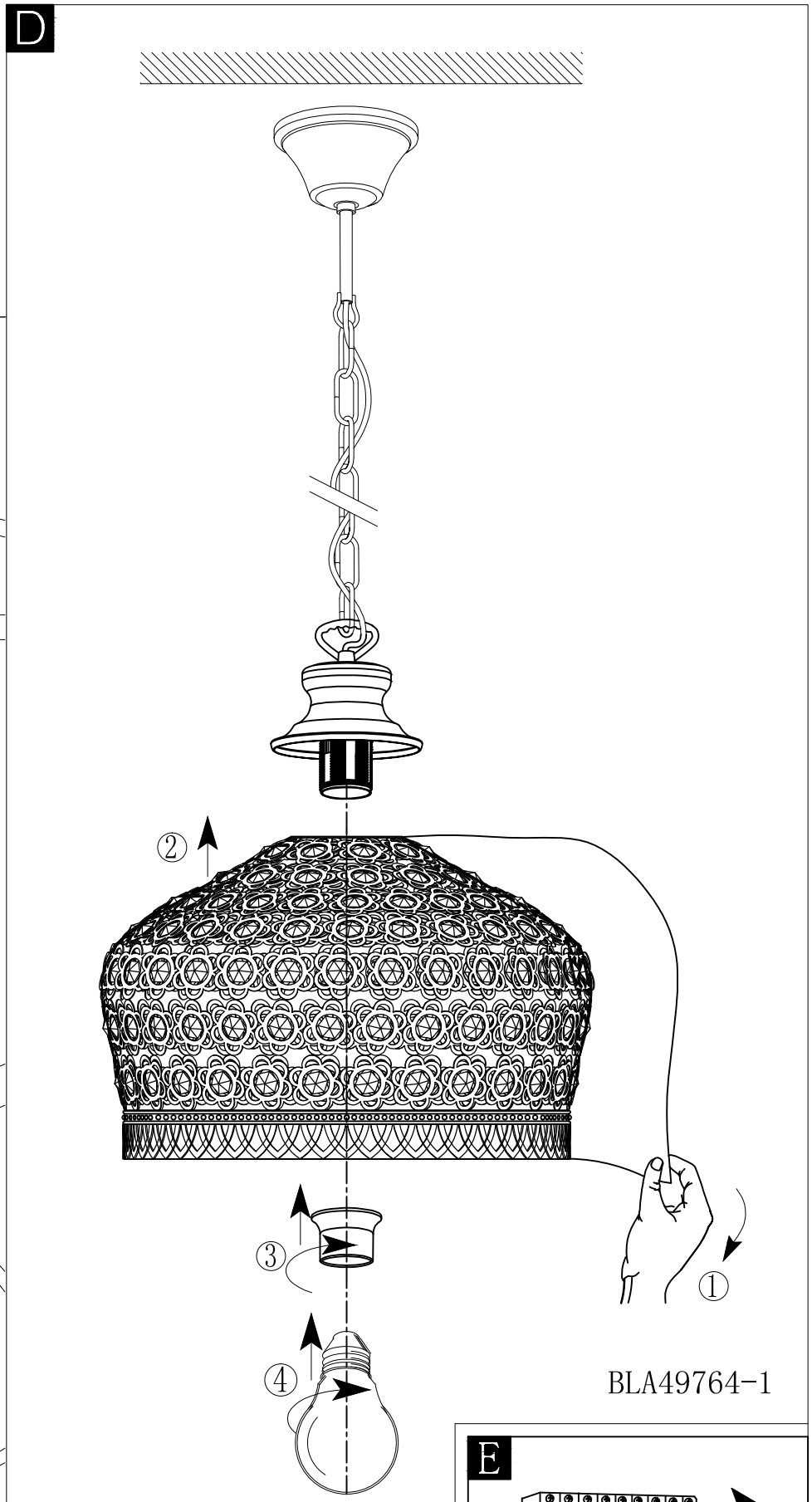

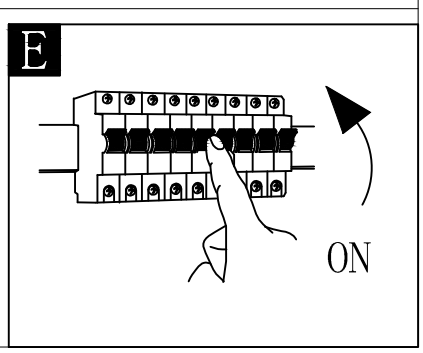

www.eglo.com